# 30621102

rev 0

## MASTER SX N2 7b 2M W21.8x1/14OUT Rub G1/4+7/16+Pg7/11 cuf

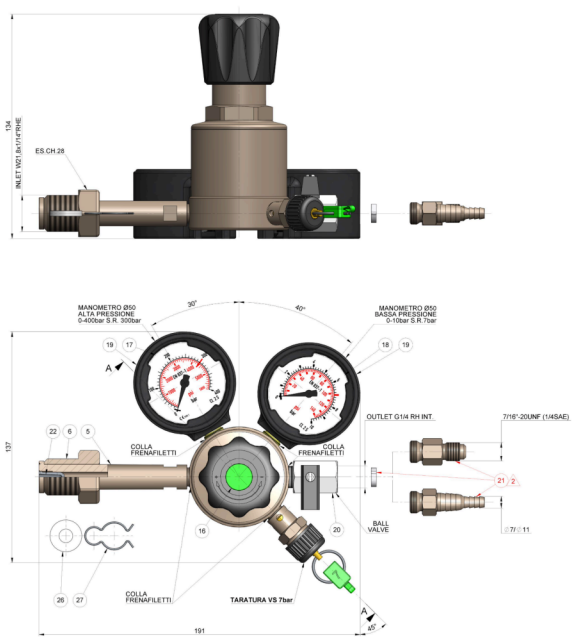


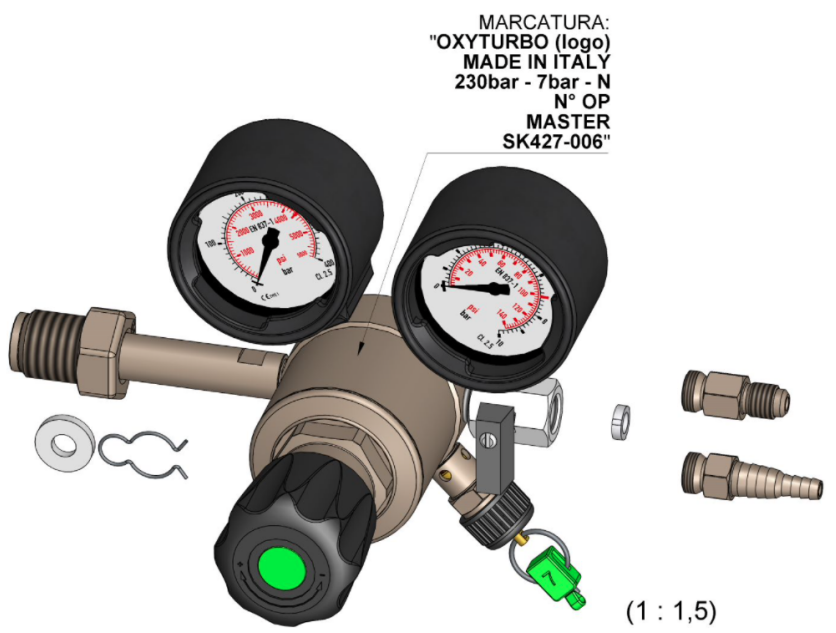


ORIENTAMENTO INIETTORE SX

| | |
|---|---|
| **Descrizione Scheda prodotto** | |
| **Prodotto** | Riduttore di pressione 1° stadio erogazione alte portate per alimentazione impianti Gasatura/Spillatura bevande |
| **Modello** | Master |
| **Tipo** | 2 manometri (HP-LP) |
| **Codice doganale** | 84811099 |
| **Codice articolo** | 39621102 |
| **Codice a barre** | 8011971500750 |
| **Gas di utilizzo** | Azoto (N2) |
| **Omologazione/Norma** | Certificato SK 427-006 secondo la DIN 6650-5 |
| **Marcatura articolo** | Oxyturbo-Made in Italy-230bar-7bar-N - n°OP- Master - SK427-006 |
| **Classe del riduttore** | / |
| **Pressione di alimentazione** | fino a 230bar |
| **Pressione stabilizzata a valle** | 7bar (taratura VS 7bar 0/+0,5) |
| **Erogazione massima** | > 50m3 h a 7bar |
| **Attacco bombola** | W21,7x1/14"RHe (5-UNI 11144) |
| **Raccordo di uscita** | Rubinetto a sfera Apri/Chiudi |
| **Attacco di uscita** | 1/4SAE oppure Portagomma multilisca |
| **Dispositivo opzionale** | no |
| **Manometro AP** | ø50mm - scala 0-400bar SR 300bar |
| **Manometro BP** | ø50 0-10bar SR 7bar |
| **Protezione manometro** | Cuffia nera in gomma |
| **Peso prodotto** | 1,8Kg |
| **Dati del produttore** | Oxyturbo S.p.a |