324380

rev 0

MIGNON azoto manoBP M10x1U.libera P2=10bar

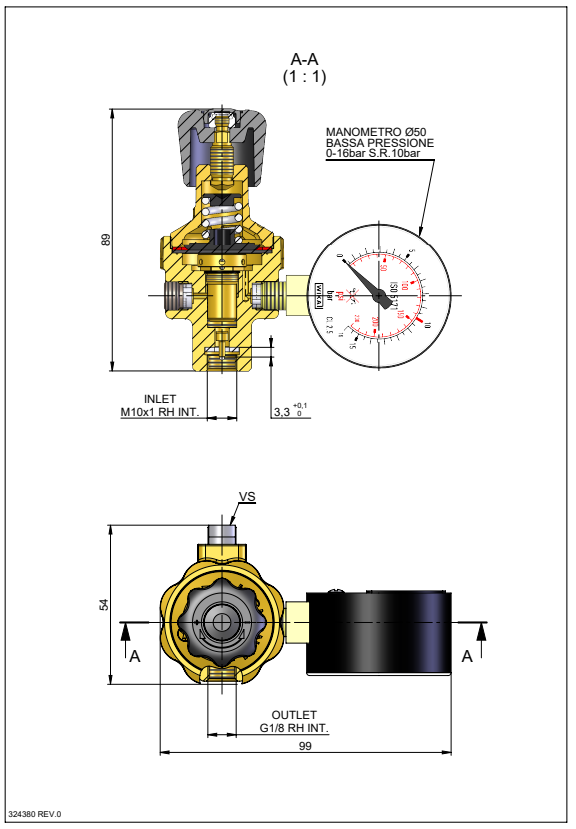

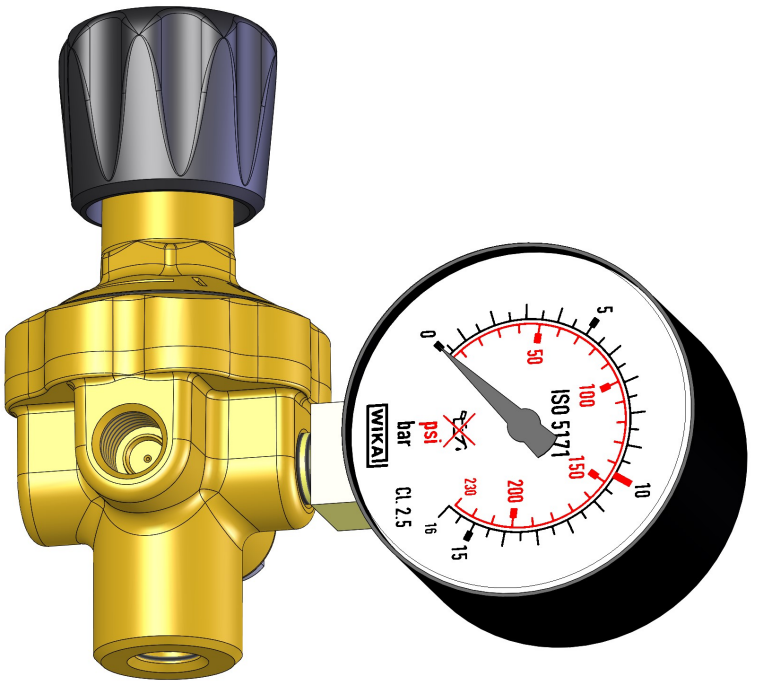

Descrizione Scheda prodotto

Prodotto	Riduttore di pressione
Modello	Mignon
Tipo	1 manometro LP
Codice doganale	84811099
Codice articolo	324380
Codice a barre	8011971324387
Gas di utilizzo	Azoto (N2)
Omologazione/Norma	UNI EN ISO 2503
Marcatura articolo	K3 N - n° ordine produzione - 110BAR-RH
Classe del riduttore	K3
Pressione di alimentazione	110bar
Pressione stabilizzata a valle	10 bar
Erogazione massima	1000nL/h
Attacco bombola	M10x1 rhi
Raccordo di uscita	no
Attacco di uscita	G1/8" rhi
Dispositivo opzionale	no
Manometro AP	no
Manometro BP	ø50mm - scala 0-10bar segno rosso 10bar
Protezione manometro	no
Peso prodotto	0,4kg
Dati del produttore	Oxyturbo S.p.a